SISTEMAS DE CORONACIÓN

BORDES **DESBORDANTES** / OVERFLOW EDGING SYSTEMS

PISCINAS RECREATIVAS

RECREATIONAL POOLS

ACEPOOL
WELLNESS CERAMICS • GRES ARAGON

GRES ARAGON
SOLUTIONS FOR LIVING

SISTEMA B-33 PORCELÁNICO
B-33 PORCELAIN TILES SYSTEM

PRODUCTO ANTIPATÓGENO
ANTIPATOGEN PRODUCT

Conjunto de coronación para piscinas desbordantes con canal perimetral compuesto por piezas porcelánicas fabricadas por extrusión sobre piezas de hormigón prefabricado.

Muy similar al conocido sistema GA SPA U pero adaptado a piscinas no necesariamente deportivas.

Finishing set pieces for overflowing edging pools with perimeter channel composed of porcelain pieces manufactured by extrusion on prefabricated concrete pieces.

Very similar to the well-known GA SPA U system but adapted to swimming pools that are not necessarily sports pool.

COLORES / COLORS

PRODUCTO ANTIPATÓGENO
ANTIPATOGEN PRODUCT

Porcelánicos / Porcelain tiles

Urban	Selene	Petra	Zarci
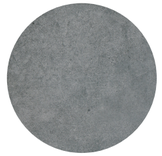			
		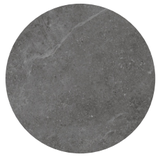	

CONSULTAR TAMAÑOS Y COLORES DE CADA PIEZA EN EL CATALOGO / CHECK FORMATS AND COLORS OF ALL PIECES IN THE CATALOGUE

PIEZAS ESPECIALES / SPECIAL PIECES

PRODUCTO ANTIPATÓGENO
ANTIPATOGEN PRODUCT

BORDE DESBORDANTE 60
OVERFLOWING EDGE 60

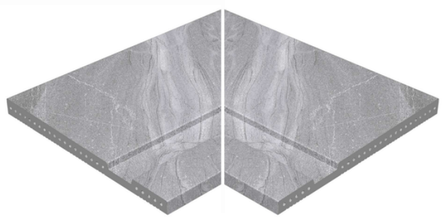

ESQ.INT. BORDE DESBORDANTE
OVERFLOWING INTERNAL EDGE

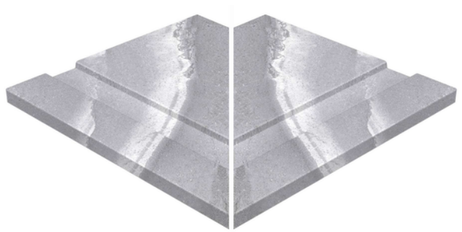

ESQ.EXT. BORDE DESBORDANTE
OVERFLOWING EXTERNAL EDGE

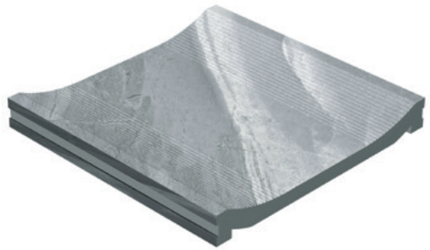

CANALETA
OVERFLOW CHANNEL

REJILLA MONOCOMPACT RANURADA
MONOCOMPACT GROOVED GRID

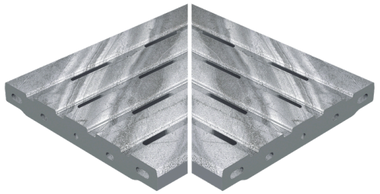

ESQUINA REJILLA
CORNER GRID

REJILLA FLEXIBLE RANURADA
GROVEED FLEXIBLE GRID

REJILLA CERÁMICA OCULTA
HIDDEN CERAMIC GRID

BORDE MONOCOMPACT 120
MONOCOMPACT EDGE 120

PIEZAS ESPECIALES / SPECIAL PIECES

REJILLA SMART
SMART GRID

ESQUINA REJILLA SMART
CORNER SMART GRID

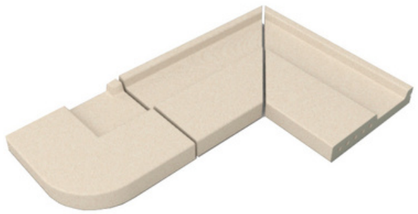

NICHO ESQ.DCHA./IZDA.
NICHE RIGHT/LEFT CORNER

BORDE NICHO 60
NICHE EDGE 60

PIEZAS ESPECIALES / SPECIAL PIECES

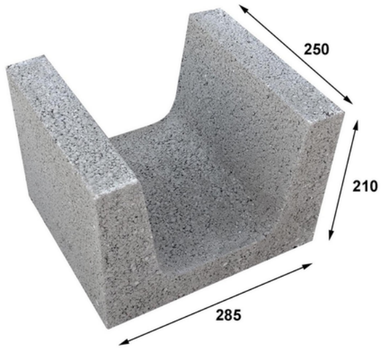

PIEZA ESTÁNDARD B-33

B-33 STANDARD PIECE

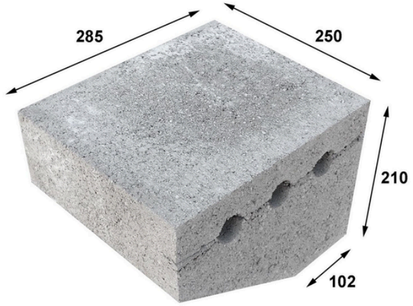

PIEZA NICHO B-33

B-33 NICHE PIECE

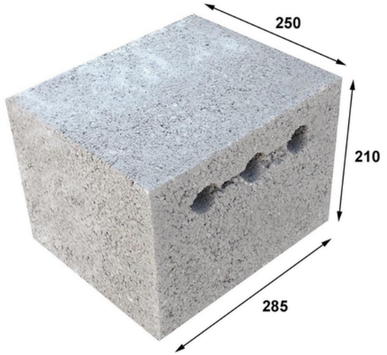

PIEZA MACIZA ESQUINA DE NICHO/ANCLAJE CORCHERA B-33

B-33 NICHE CORNER PIECE/LANE ROPE FIXING PIECE

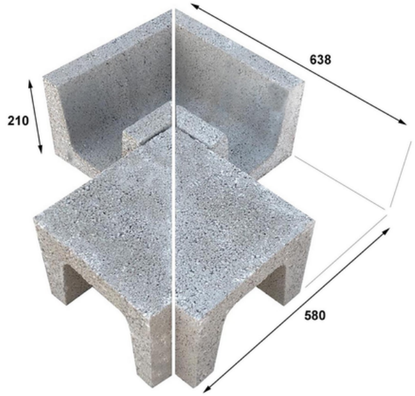

PIEZA ESQUINA INTERIOR B-33

B-33 INTERNAL CORNER PIECE

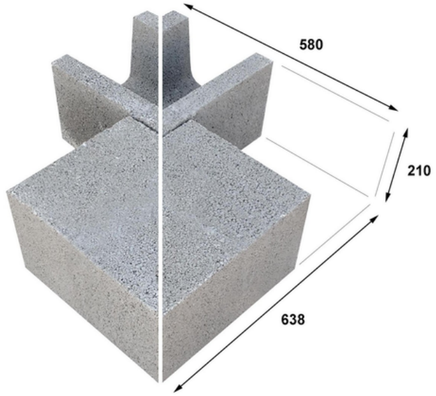

PIEZA ESQUINA EXTERIOR B-33

B-33 EXTERNAL CORNER PIECE

NICHO B-33 CERRADO

CLOSED B-33 NICHE

NICHO B-33 ABIERTO

OPEN B-33 NICHE

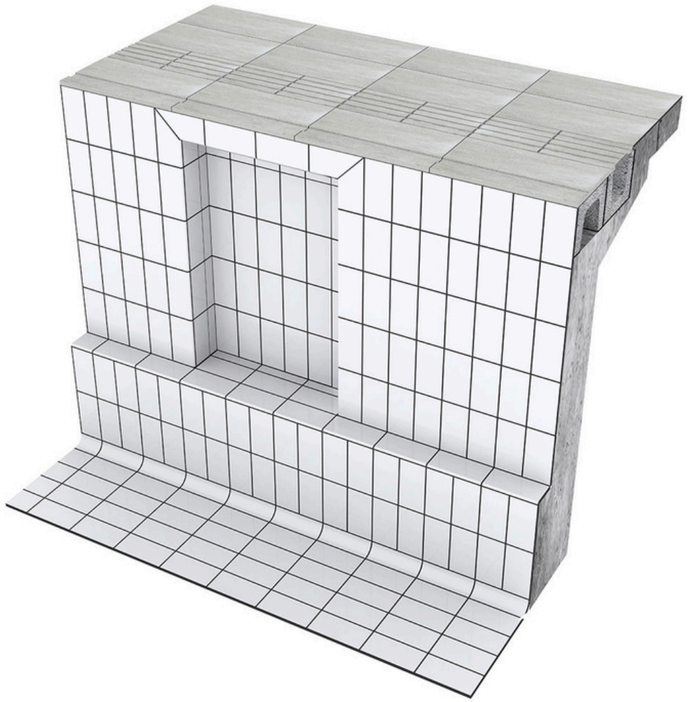

NICHO B-33 CERRADO

CLOSED B-33 NICHE

PIEZAS DE HORMIGÓN SISTEMA B-33
CONCRETE PIECES SYSTEM B-33

Las piezas de hormigón prefabricado desempeñan función estructural, sirviendo una única pieza tanto de soporte del borde cerámico (definiendo la arista del vaso) como de canal de rebose.

The prefabricated concrete pieces perform a structural function, with a single piece serving both as a support for the ceramic edge and as an overflow channel.

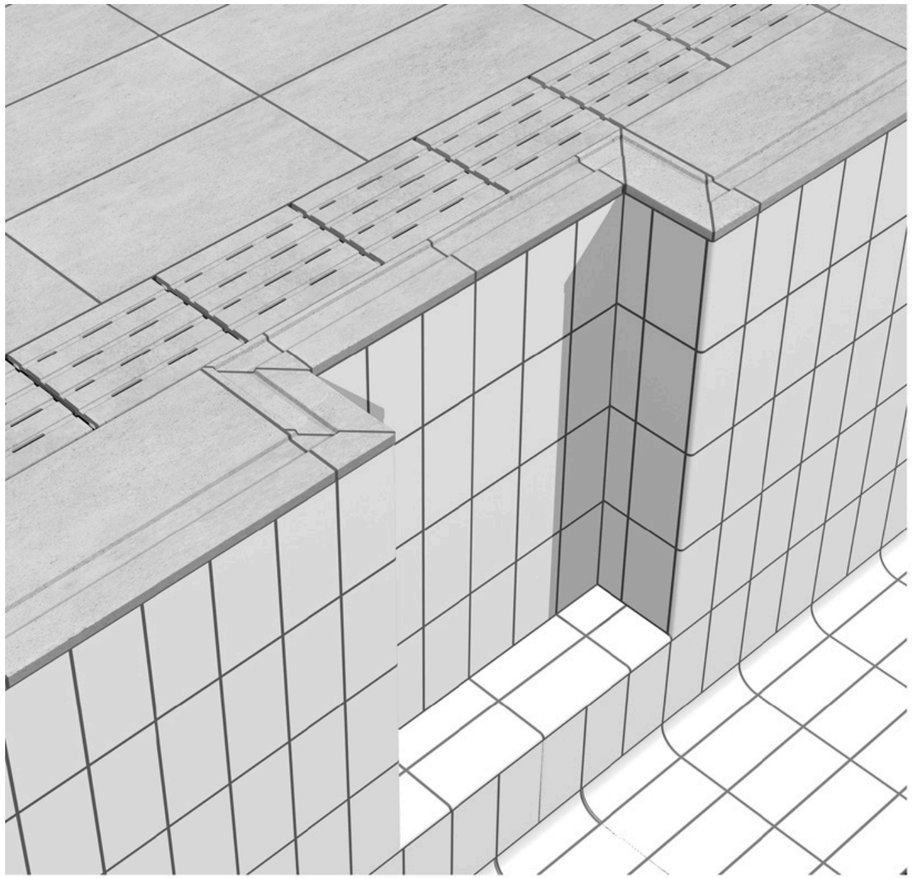

PIEZAS DE HORMIGÓN
CONCRETE PIECES

Las piezas de hormigón prefabricado desempeñan función estructural, sirviendo una única pieza tanto de soporte del borde cerámico (definiendo la arista del vaso) como de canal de rebose.

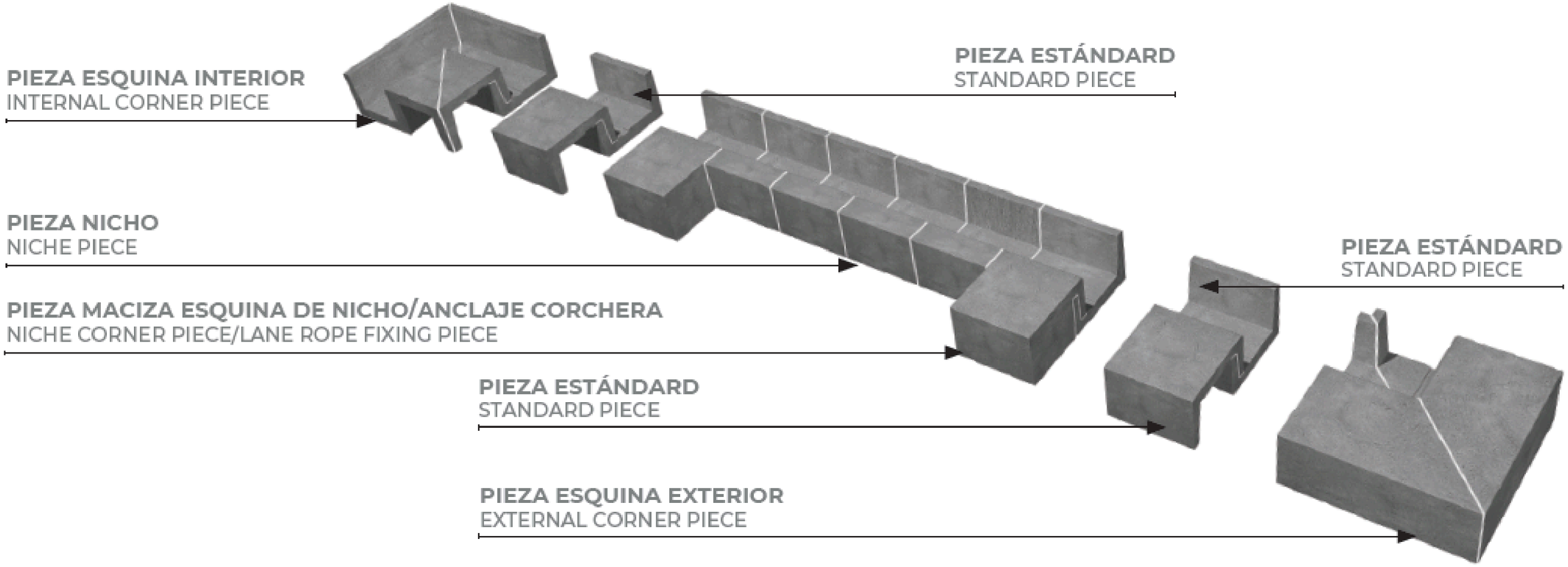

PIEZAS ESPECIALES / SPECIAL PIECES

PIEZA ESTÁNDARD
STANDARD PIECE

PIEZA NICHO
NICHE PIECE

PIEZA MACIZA ESQUINA DE NICHO/ANCLAJE CORCHERA
NICHE CORNER PIECE/LANE ROPE FIXING PIECE

PIEZA ESQUINA INTERIOR
INTERNAL CORNER PIECE

PIEZA ESQUINA EXTERIOR
EXTERNAL CORNER PIECE

PIEZA ROMA PARA MOSAICO
BLUNT PIECE FOR MOSAIC

CONSULTAR TAMAÑOS Y COLORES DE CADA PIEZA EN EL CATALOGO
CHECK FORMATS AND COLORS OF ALL PIECES IN THE CATALOGUE

COLOCACIÓN PASO A PASO / Laying phases

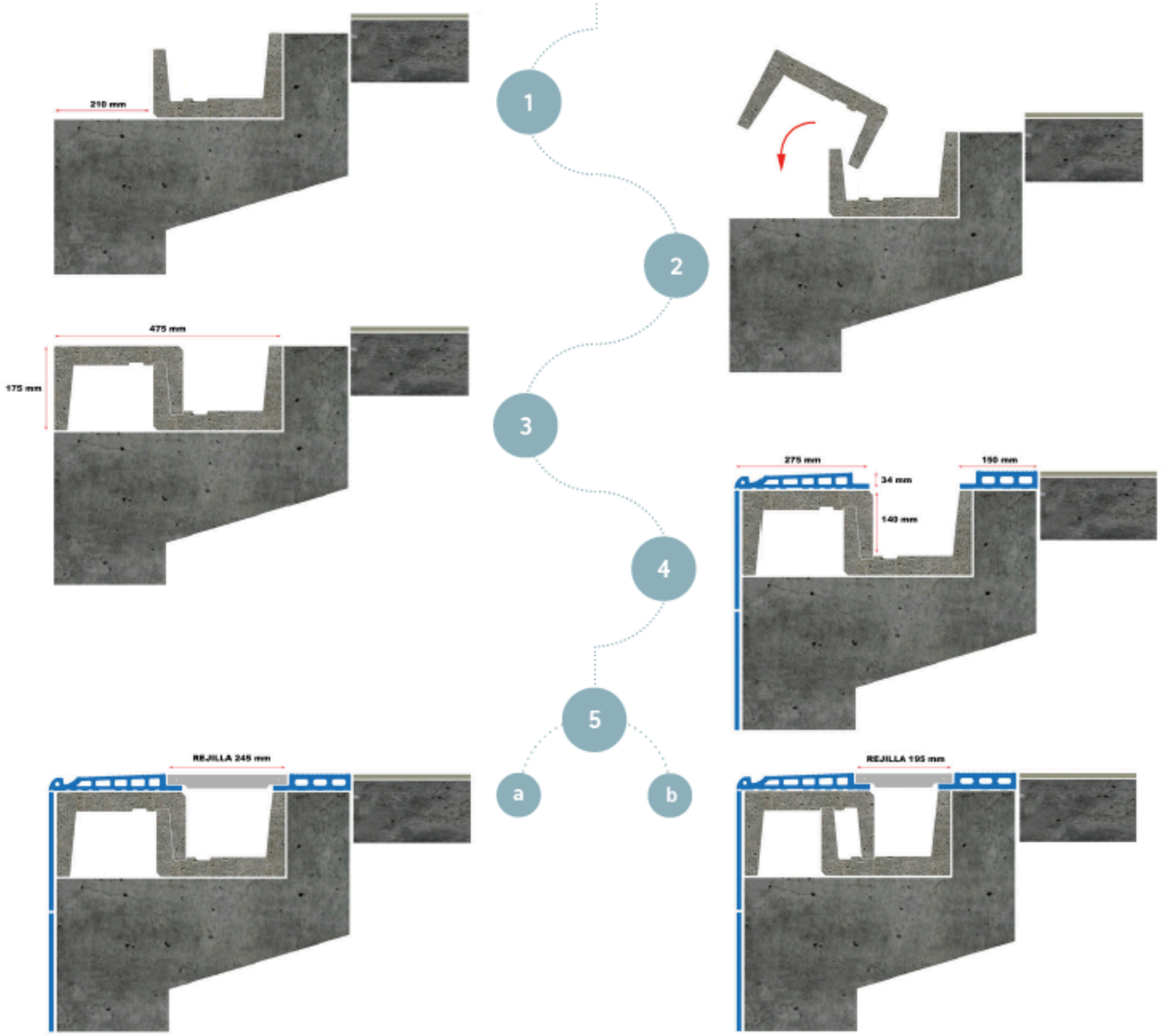

BIOKLINKER
TECHNOLOGY BY GRES ARAGÓN

GRES ARAGÓN
SOLUTIONS FOR LIVING